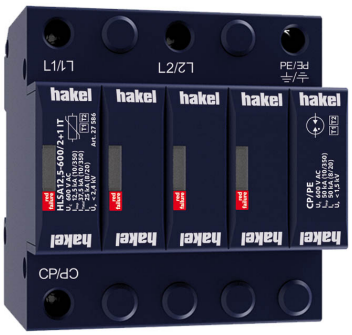


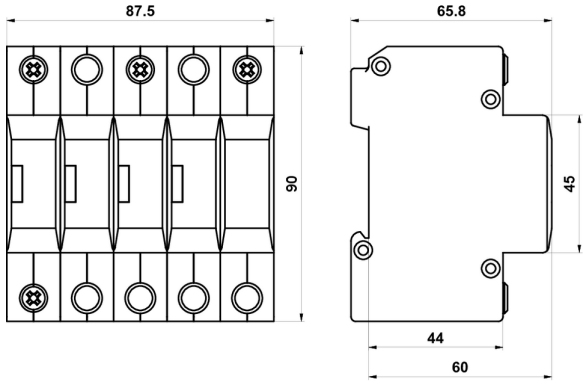


# HLSA12,5-600/2+1 IT

- Zvodiče impulzných prúdov a rázového prepätia typu T1+T2 zaisťujú vyrovnávanie potenciálov a eliminujú účinky bleskového prúdu a obmedzujú spínacie, indukované a zbytkové prepätie v jednofázových a trojfázových IT sieťach.
- Výrobky sú zložené z varistorov s veľkou zvodovou schopnosťou v kombinácii s bleskoistkou zaisťujúcou nulový priesakový prúd vo vodiči PE.
- Inštalujú sa na rozhranie zón LPZ 0 LPZ 1 a vyššie, čo najbližšie vstupu káblového vedenia do objektu hlavných rozvádzačov.
- Vhodné pre objekty s uvažovanou hladinou ochrany LPL III a LPL IV.
- Označenie **S** špecifikuje prevedenie s diaľkovou signalizáciou.

| Type | | HLSA12,5-600/2+1 IT |
|---|---|---|
| Klasifikácia podľa STN EN 61643-11 a IEC 61643-11:2011 | | T1, T2 |
| Vhodné pre sieť | | IT |
| Počet pólov | | 3 |
| Menovité združené napätie | $U_N$ | 500 V |
| Najvyššie trvalé prevádzkové napätie AC | $U_C$ | 600 V |
| Maximálny výbojový prúd (8/20) L/PE | $I_{max}$ | 50 kA |
| Impulzný výbojový prúd pre skúšku triedy I (10/350) L/CP | $I_{imp}$ | 12,5 kA |
| Náboj (L/CP) | Q | 6,25 As |
| Špecifická energia pre skúšku triedy I (L/CP) | W/R | 39 kJ/Ω |
| Impulzný výbojový prúd pre skúšku triedy I (10/350) CP/PE | $I_{imp}$ | 50 kA |
| Náboj (CP/PE) | Q | 25 As |
| Špecifická energia pre skúšku triedy I (CP/PE) | W/R | 625 kJ/Ω |
| Celkový výbojový prúd (10/350) L1+L2+CP->PE | $I_{Total}$ | 37,5 kA |
| Celkový výbojový prúd (8/20) L1+L2+CP->PE | $I_{Total}$ | 100 kA |
| Menovitý výbojový prúd pre skúšku triedy II (8/20) L/PE | $I_n$ | 25 kA |
| Menovitý výbojový prúd pre skúšku triedy II (8/20) CP/PE | $I_n$ | 50 kA |
| Napäťová ochranná hladina pri $I_n$ | $U_p$ | < 2,4 kV |
| Skúšobné dočasné prepätie (TOV) pro $t_T$ = 5 s (L/CP) | $U_T$ | 726 V |
| Skúšobné dočasné prepätie (TOV) pro $t_T$ = 0,2 s (L/PE) | $U_T$ | 1 750 V |
| Doba odozvy (L/CP) | $t_A$ | < 25 ns |
| Doba odozvy (CP/PE) | $t_A$ | < 100 ns |
| Maximálne predistenie | | 160 A gL/gG |
| Menovitý skratový prúd pri maximálnom predistení | $I_{SCCR}$ | 60 $kA_{rms}$ |
| Zóna ochrany pred bleskom | | LPZ 0-1, LPZ 1-2, LPZ 2-3 |
| Materiál púzdra | | Polyamid PA6, UL94 V-0 |
| Stupeň ochrany krytu | | IP20 |
| Pracovná teplota | ϑ | -40 ÷ 70 °C |
| Minimálny prierez pripojovacích vodičov podľa STN 33 2000-5-53:2023 (neplatí pre „V“ zapojenie) pre T1 | S | 6 $mm^2$ (L, N)<br>16 $mm^2$ (PE, PEN) |



**HAKEL spol. s r.o.** | Bratri Stefanu 980, 500 03 Hradec Kralove, Czech Republic
Phone: +420 494 942 314 | e-mail: info@hakel.com | www.hakel.com

| Type | | HLSA12,5-600/2+1 IT |
|---|---|---|
| Minimálny prierez pripojovacích vodičov podľa STN 33 2000-5-53:2023 (neplatí pre „V“ zapojenie) pre T2 | S | 2,5 mm² (L, N)<br>6 mm² (PE, PEN) |
| Rozsah upnutia svorky (pevný vodič) | | 1,5 ÷ 25 mm² |
| Rozsah upnutia svorky (zlanený vodič) | | 1,5 ÷ 16 mm² |
| Uťahovací moment | | 3 Nm |
| Spôsob montáže | | Na lištu DIN 35 mm |
| Modulárna šírka | | 5 TE |
| Pracovná poloha | | Ľubovoľná |
| Miestna signalizácia | | Optická |
| Význam miestnej signalizácie | | OK – čirý terč<br>PORUCHA – červený terč |
| Diaľková signalizácia | | No |
| Výmenné prevedenie | | No |
| Životnosť | | > 100 000 h |
| **Navrhnuté podľa noriem** | | |
| Požiadavky a skúšky pre SPD zapojené v sieťach nízkeho napätia | | STN EN 61643-11:2013 |
| Bezpečnosť horľavosti plastových materiálov | | UL 94 |
| **Inštaluje sa podľa noriem** | | |
| Ochrana pred bleskom | | IEC 62305:2010 |
| Výber a stavba elektrických zariadení – Spínacie a riadiace zariadenia | | STN 33 2000-5-53:2023 |
| SPD zapojené v nízkonapäťových distribučných sieťach. Výber a princípy aplikácie | | STN P CLC/TS 61643-12:2010 |
| **Objednávacie, obalové a doplnkové dáta** | | |
| Hmotnosť | m | 768 g |
| Hmotnosť (vrátane obalu) | m | 812 g |
| Rozmery balenia (V x Š x H) | | 71 x 177 x 106 mm |
| Objem balenia | V | 1,33 dm³ |
| ETIM skupina | | EG000021 |
| ETIM trieda | | EC001457 |
| Colná nomenklatúra | | 85363010 |
| EAN kód | | 8590681171943 |
| **Katalógové číslo** | | **27 586** |

**The link in the QR code** leads to the online presentation of the **HLSA12,5-600/2+1 IT**. There, in addition to the always up-to-date data sheet, you will also find all diagrams and drawings, declarations of conformity, or 2D or 3D models and other necessary materials. For more information, visit **www.hakel.com**

8590681171943



**HAKEL spol. s r.o.** | Bratri Stefanu 980, 500 03 Hradec Kralove, Czech Republic
Phone: +420 494 942 314 | e-mail: info@hakel.com | www.hakel.com

**Aplikačná schéma zapojenia (inštalácia)**

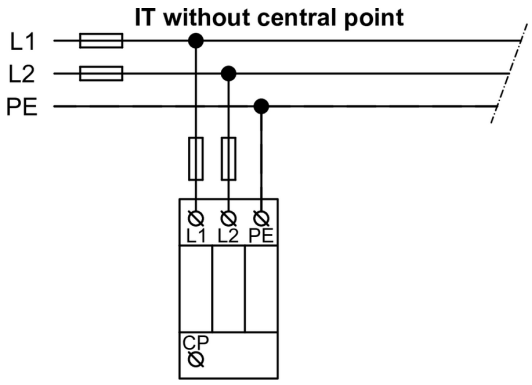


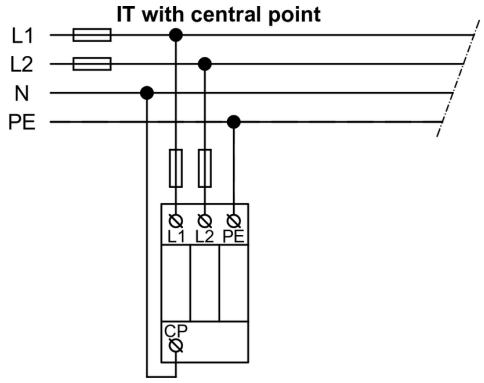


**Vnútorná schéma zapojenia**

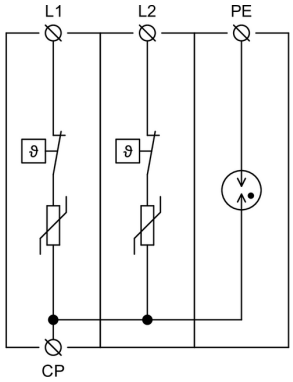




**HAKEL spol. s r.o.** | Bratri Stefanu 980, 500 03 Hradec Kralove, Czech Republic
Phone: +420 494 942 314 | e-mail: info@hakel.com | www.hakel.com